Duplikat

Schutzvermerk nach DIN ISO 16016 beachten!
Das Urheberrecht an diesen Zeichnungen und allen Beilagen die dem Empfänger persönlich anvertraut sind, verbleibt jederzeit unserer Firma. Ohne unsere schriftliche Genehmigung dürfen sie nicht kopiert und vervielfältigt, auch niemals dritten Personen mitgeteilt oder zugänglich gemacht werde.

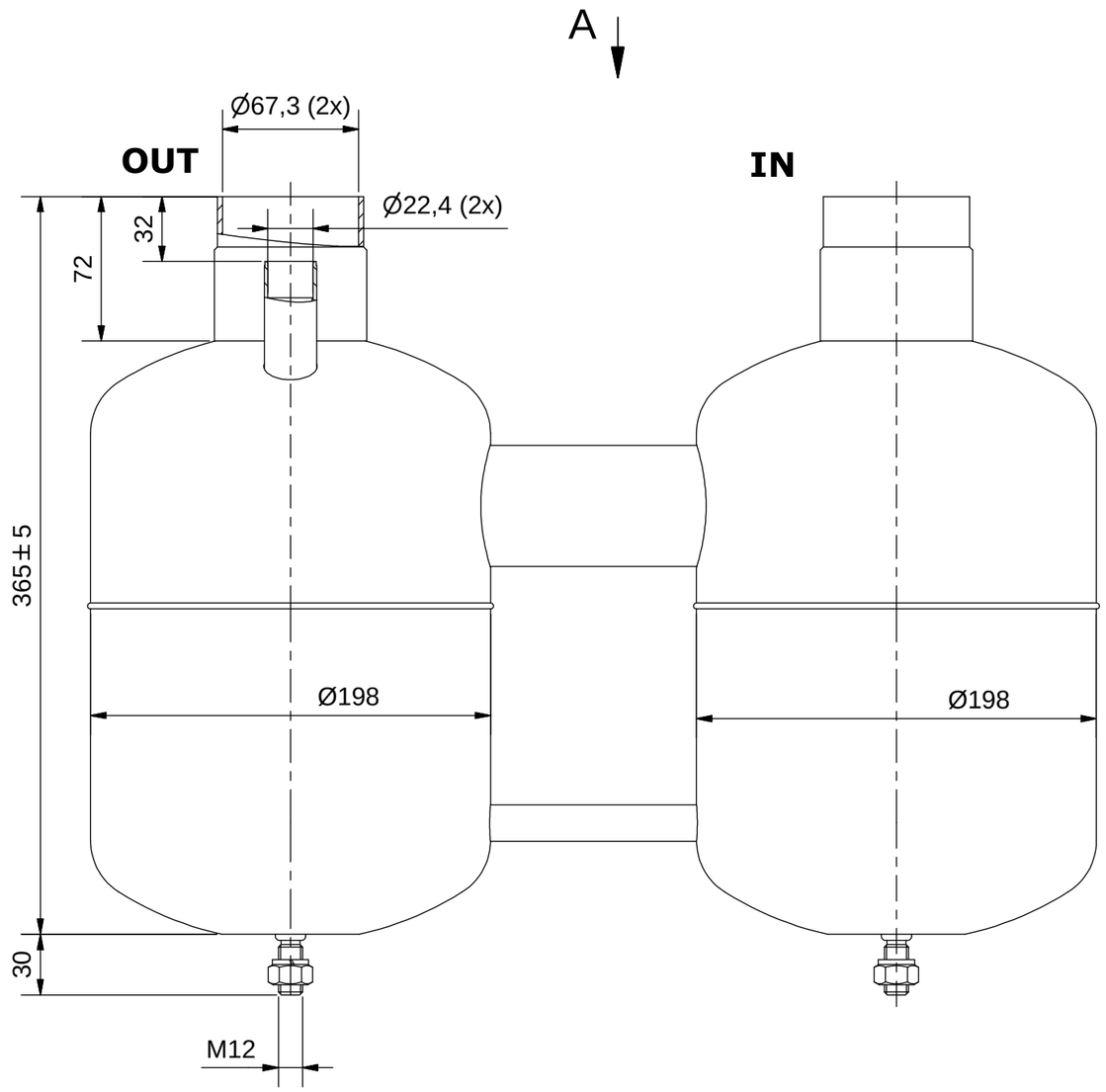

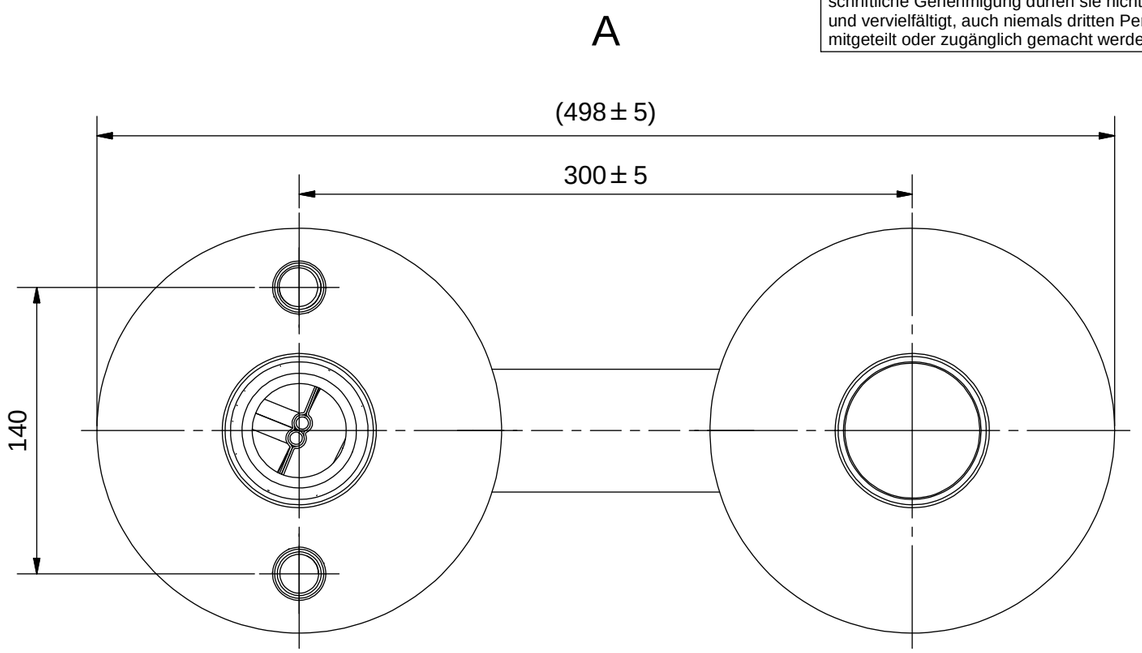

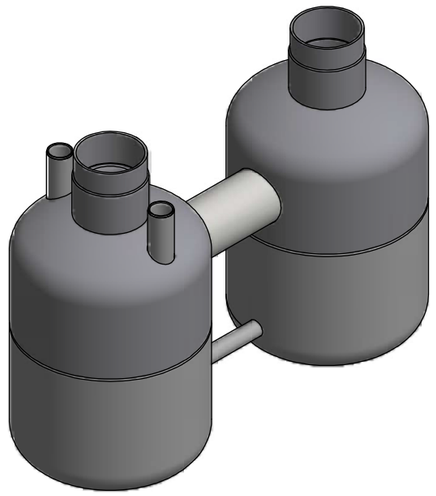

Zulassung nach DGRL 2014/68/EU für:
Fluide der Gruppe 2,
Kategorie II; Modul A2

PS*V: 28*15=420[bar*Liter]

Manipuliersicheres Typschild dauerhaft aufgebracht

Farbe: RAL 5009, Epoxidharz eingebrannt

Betriebsdaten Flüssigkeitsabscheider

zugelassene Kältemittel: HFCKW , HFKW , FCKW (Fluide der Gruppe 2)
Max. zul. Druck 28bar bei max. zul. Betr.temperatur von 100°C
Max. zul. Druck 20bar bei Betr.temperatur unter -10°C bis -50°C
Prüfdruck: 31bar

Betriebsdaten Wärmeübertrager

Max. zul. innerer Überdruck 31bar bei max. Betr.temperatur von 100°C bis -50°C
Prüfdruck: 34bar

(Verwendungsbereich)				(Volumen[l]) 2x 7,5		Maßstab: 1:3 (1:6) (Gewicht) 14,3 kg
					Datum	Name
				Gezeichnet	09.04.2015	Neufeld
				Kontrolliert		
				Norm		
Zust.	Änderungen	Datum	Name	ESK Schultze		**Flüssigkeitsabscheider FA-67WT**
						6038-K 2 A3